Wall Luminaire

OUT-02 & OUT-02-U

OUT-02 is een slimme wandlamp voor buiten met Tunable White en geïntegreerde LED, ontworpen om bijvoorbeeld gevels van huizen te verlichten. Het product heeft ingebouwde tijdfuncties zoals astro-schema om automatisch in te schakelen bij zonsondergang en uit te schakelen bij zonsopkomst. De tijdfuncties blijven behouden na stroom-storing door de geïntegreerde back-up batterij. OUT-02 kan worden ingesteld op een vaste temperatuur of dim-to-warm. De instellingen zijn eenvoudig te configureren in de Plejd-app.

Het product is verkrijgbaar in twee versies: OUT-02-U met ingebouwd stopcontact (tweevoudig) en OUT-02 zonder stopcontact.

1.000 Useful lm ∠ 120° | IP44 | 2.200–4.000 K | 90° | F A↑G

Lichtgegevens	
Lichtstroom	1.100 lm (totaal) 1.000 lm (bruikbaar)
Tunable White	2.200–4.000 K
Stralingshoek	95°
Dimmen	0,1–100 %
Ra	94
SDCM	3
L70/B50	100.000 h OUT-02: t_a 50 °C OUT-02-U: t_a 35 °C
Lichtbron	LED (kan niet worden vervangen)
Technische gegevens	
IP-classificatie	IP44
Elektrische veiligheidsklasse	Klasse I
Slagvastheid	IK08
Beveiliging	Oververhittingsbeveiliging
Omgevingstemperatuur	OUT-02: -25 tot +50 °C OUT-02-U: -25 tot +35 °C
Back-up van de klok batterij	Maximaal 7 dagen reserve
Maximaal stroomverbruik	13 W
Energie-efficiëntieklasse	F
Netspanning	230 V~ 50 Hz
Vermogensfactor (PF)	0,87
Vermogen in stand-by	Psb, Pnet: 0,18 W
Maximaal bypass stroom	16 A
Kabeldoorsnede	0,75–2,5 mm²
Corrosieklasse	C4 (10+ jaar)
OUT-02-U	Stopcontacten gezamenlijk max. belasting 16 A
Radio	
2,4 GHz mesh Bluetooth® <10 dBm	De mesh-technologie van Plejd breidt het bereik uit doordat de apparaten met elkaar kunnen communiceren.
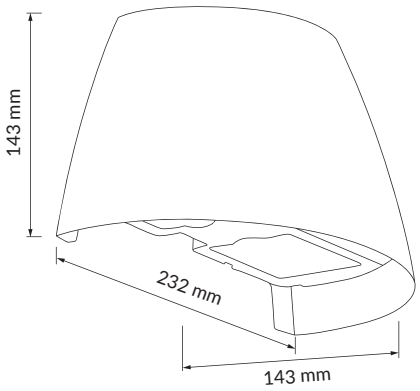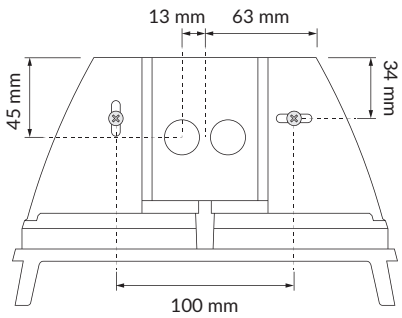
Artikel lijst	Kleur
OUT-02-W	Wit (RAL 9003)
OUT-02-G	Grijs (RAL 7042)
OUT-02-B	Zwart (RAL 7021)
OUT-02-U-W	Wit (RAL 9003)
OUT-02-U-G	Grijs (RAL 7042)
OUT-02-U-B	Zwart (RAL 7021)